א. הערות:

1. חומר מבנה- שרף איזופטלי.
2. קידוח אוגנים לפי ASA 150.
3. אוגנים מסוג FULL FACE .
4. חלקי מתכת צבועים אפוקסי.
5. באחריות דלקסן לספק משטח ישר ומפולס המתאים לעומסים.
6. שכבה חיצונית - TOP COAT נגד קרינה UV.

תקנים מחייבים:

1. תקן בריטי BS-4994-87 עם מקדם 10.
2. תקן ישראלי לרעידת אדמה 413.
3. תקן ישראלי לכוחות רוח 414 .
4. תקן ישראלי ת"י 6101 מקדם 10.
5. EN-13121 GRP Tanks and vessels for use above ground

ב. DESIGN DATA

PROJECT:		
FAB. A.A.H.PLAST LTD.		
MAT. OF CONST.		FRP
FULL VOLUME		40 m³
TEMP. °C	OPER.	AMB.
	DESIGN	60 °C
PRESS.	OPER.	ATM.
	DESIGN	ATM.
DENS.OF CONT.		1 gr/cm³
WEIGHT EMPTY		1470 Kg.APPR

ג. מפרט כניסות ויציאות

POZ	DESCRIPTION	SIZE	REMARKS
N1	INLET	2"	
N2	CIRCULATION	2"	
N3	VENT	4"	
N4	VENT	4"	
N5	SPARE	2"	WITH B.F.
N6	OVERFLOW	6"	
N7	DRAIN	3"	
N8	PT	2"	
N9	LOW LEVEL	2"	
N10	HIGH LEVEL	2"	
N11	PUMP INLET	3"	
N12	SERVICE HOLE	20"	W. COVER

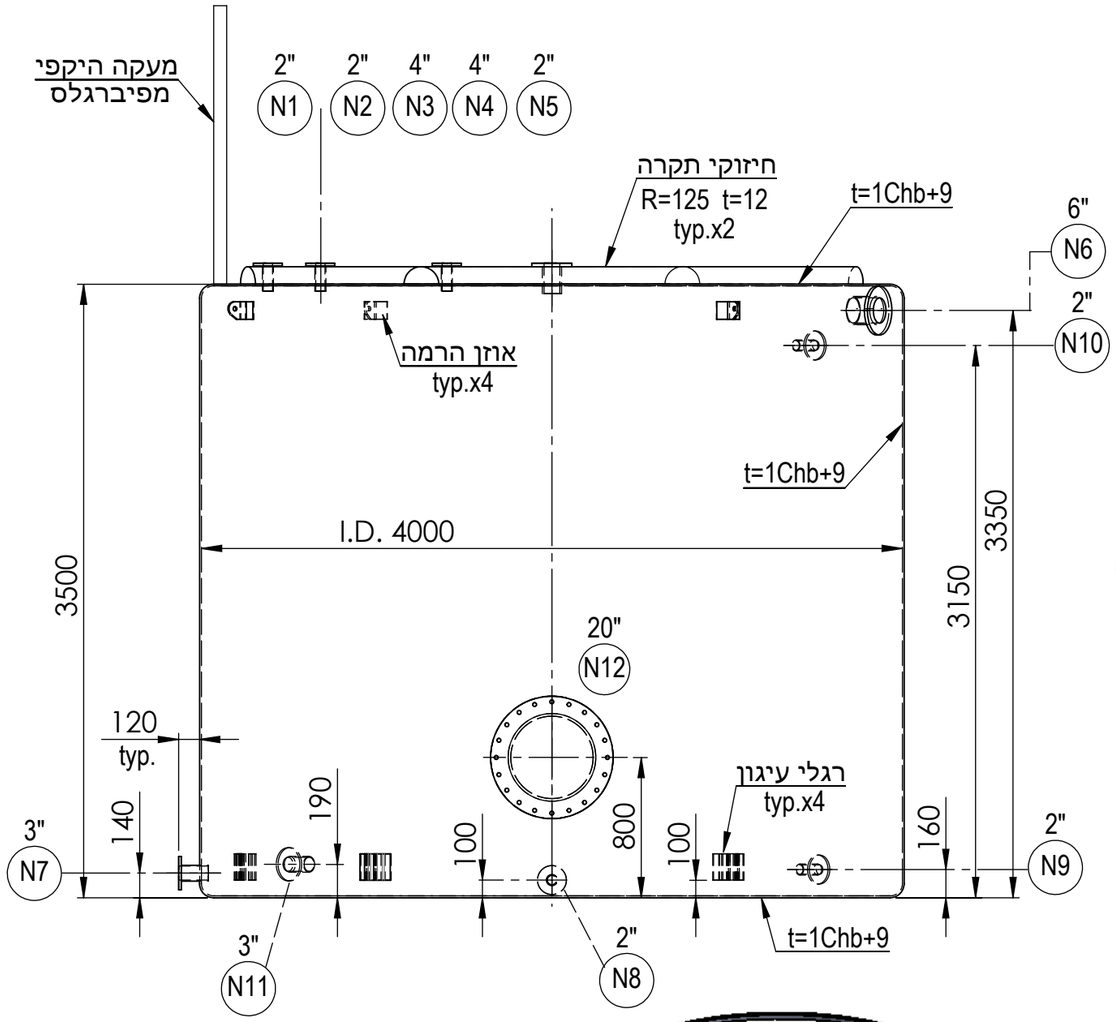

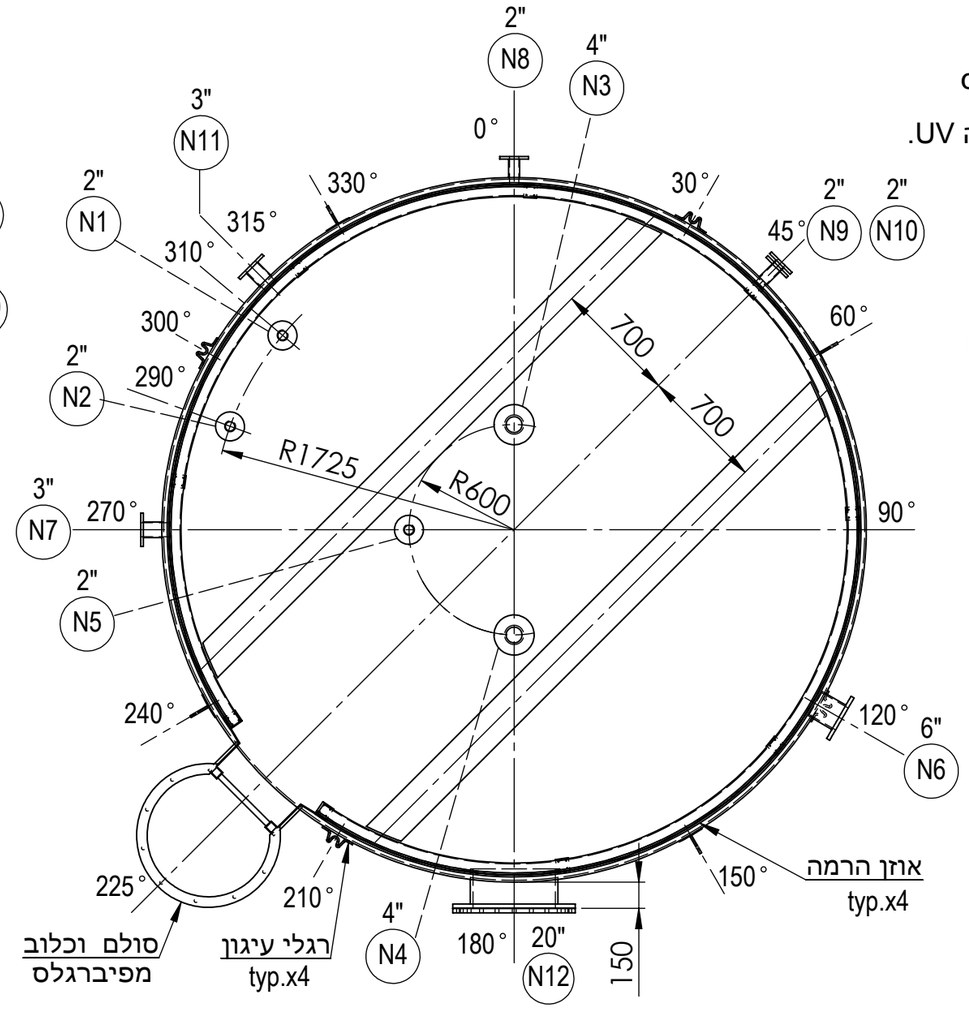

ORIENTATION PLAN

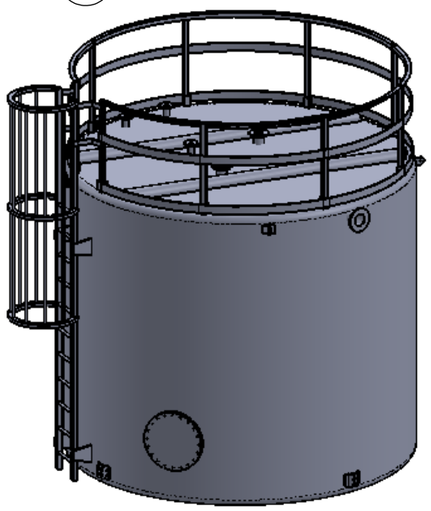

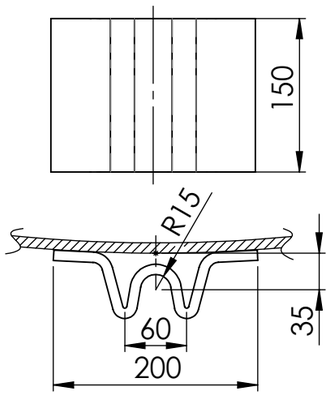

פרט רגלי עיגון

YWT

א.א.ח. פלסט בע"מ

שרטט	בונדרנקו א.
תאריך	2.01.19
תכנן	מרחובסקי ו.
אישר	חיים א.
חתימה	

NOTES

STATUS	DESCRIPTION OF REVISION	DATE	SIGNATURE	NAME	REVISION
2	FOR CONSTRUCTION	7.01.19		מרחובסקי ו.	2
1	FOR CONSTRUCTION	6.01.19		מרחובסקי ו.	1
0	FOR APPROVAL	2.01.19		מרחובסקי ו.	0

DRAWING No. | DRAWING TITLE | REFERENCE DRAWING

PROJ. MANAG. | PROJ. ENG. | PROC. ENG. | PROJ. MANAG. | PROJ. ENG. | CHECKER | DESIGNER | FUNCTION | REVISION | DESIGNER

מיכל לאגירת מים

SCALE N.T.S. | DWG. NO. PU.11.002 | 2 | z:/client/PURETEC-WATER-ENG/ WATER-TANK-40 | DATE 7.01.19